PEDESTAL PRIME®

CATALOGO
CATALOGUE

2021

ITA / *EN*



eternoivica

Abbiamo reinventato il
supporto per pavimentazioni
sopraelevate esterne.
Nasce PEDESTAL PRIME®.

We have reinvented the support for
external raised floors.
PEDESTAL PRIME® is born.

ETERNO IVICA PEDESTAL PRIME®

INDICE
INDEX

VANTAGGI DEL SOPRAELEVATO 4
ADVANTAGES OF THE RAISED FLOOR

SUPPORTI PEDESTAL PRIME® 6
PEDESTAL PRIME® SUPPORTS

- Introduzione al prodotto
  Product introduction
- Caratteristiche di Pedestal Prime®
  Features of Pedestal Prime
- Descrizione componenti
  Components description
- L'innovazione parte dalla base
  Innovation starts from the base
- Prolunga integrata
  Integrated extension
- Prolunga per grandi altezze
  Extension for great heights
- Accessorio per avvitatore
  Accessory for screwdriver
- Testa XL
  XL head

PEDESTAL PRIME® 20
SOTTOSTRUTTURA CON TRAVETTO
PEDESTAL PRIME® SUBSTRUCTURE WITH JOIST

- Sottostruttura con Pedestal Prime® per travetto in alluminio
  Substructure with Pedestal Prime for aluminium joist
- Accessori per travetti
  Accessories for joists
- Sottostruttura con Pedestal Prime® per travetto in legno
  Substructure with Pedestal Prime for wooden joist

ACCESSORI 32
ACCESSORIES

- Panoramica completa degli accessori Pedestal
  Complete overview of Pedestal accessories

VANTAGGI DEL SOPRAELEVATO

ADVANTAGES OF THE RAISED



Ottimo nascondiglio per tubi ed impianti
L'intercapedine tra pavimentazione e membrana sottostante, permette il passaggio di tubi ed impianti che vengono così mascherati rimanendo tuttavia facilmente ispezionabili.

Excellent hiding place for pipes and systems
The interspace between the floor and the underlying membrane allows the passage of pipes and systems that are thus masked but still easy to inspect.



Significativa diminuzione del peso
Con l'eliminazione del massetto di calcestruzzo, il sistema sopraelevato consente una diminuzione sostanziale del peso che grava sulla struttura ed una reale diminuzione dei costi.

Significant weight reduction
With the elimination of the concrete screed, the raised system allows a substantial reduction of the weight on the structure and a real reduction in costs.



Pavimento sempre piano e facilmente ispezionabile
Il sistema permette di compensare i piccoli dislivelli e le pendenze del piano di posa. In caso di posa su membrana impermeabilizzante, questa è facilmente ispezionabile data l'assenza di fissaggi meccanici fra il rivestimento e i supporti.

Floor always leveled and easily inspectable
The Pedestal system makes it possible to compensate for the small differences in height and slope of the laying surface. In case of laying on waterproofing membrane, this can be easily inspected due to the absence of mechanical fixings between the covering and the supports.

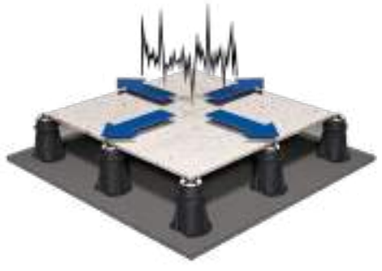

Ottimo assorbimento delle dilatazioni
L'indipendenza della pavimentazione e dei supporti di sostegno consente di assorbire le dilatazioni ed i movimenti strutturali.

Excellent absorption of expansions
The independence of the flooring and of the supports allows to absorb expansions and the structural movements.



Velocità di posa in opera
La velocità di posa assicura notevoli vantaggi nella gestione del cantiere generando un risparmio economico; nel caso di ristrutturazioni il tempo di intervento limitato riduce i disagi per gli abitanti.

Speed of installation
The speed of laying ensures considerable advantages in the management of the building site generating an economic saving; in the case of renovations, the limited intervention time reduces the inconvenience for the inhabitants.

ETERNO IVICA PEDESTAL PRIME®



Rapido deflusso dell'acqua
La fuga tra una piastra e l'altra consente il rapido deflusso dell'acqua che viene convogliata tramite la pendenza sottostante.

Rapid water outflow
The small escape between one plate and the other allows the rapid flow of water that is conveyed through the slope below.



Ecologia e pulizia
Tutto è riciclabile, sia gli elementi di pavimentazione che la sottostruttura di supporto. A fine vita dell'edificio e/o del pavimento, tutto potrà essere agevolmente rimosso e riciclato senza impatto sull'ambiente. Il sistema di posa "a secco" non prevede collanti o prodotti chimici.

Ecology and cleanliness
Everything is recyclable, both the flooring elements and the substructure. At the end of the life of the building and / or floor, everything can be easily removed and recycled without impact on the environment. The "dry" laying system does not require adhesives or chemical products.



Forte resistenza ai pesi
La robusta struttura del supporto conferita non solo dall'esperienza nel formulare il compound ma anche dalla filettatura continua tra base e vite, garantisce un prodotto forte, sicuro e duraturo.

Strong weight resistance
The sturdy structure of the support given not only by the experience in formulating the compound but also by the continuous threading between base and screw, guarantees a strong, safe and long lasting product.



Migliore isolamento acustico
Grazie alla testa "bi-component" anti scivolamento e antirumore, i supporti Prime sono in grado di abbattere il livello sonoro fino a 25 dB.

Better sound insulation
Thanks to the "anti-slip and anti-noise" bi-component "head, Prime supports are able to reduce the sound level up to 25 dB.



Migliore isolamento termico
L'intercapedine fra pavimentazione e membrana sottostante favorisce un costante passaggio d'aria con maggior durata dell'impermeabilizzazione.

Better thermal insulation
The interspace between flooring and underlying membrane favors a constant air passage with a longer duration of waterproofing and thermal insulation.

PEDESTAL PRIME®

Mentre il mondo copia le nostre idee e i nostri modelli ci siamo spinti oltre, abbiamo osato, con l'entusiasmo e la passione che ci contraddistingue. Abbiamo creato un prodotto sorprendente, abbiamo reinventato il supporto per le pavimentazioni esterne.
Siamo orgogliosi, abbiamo realizzato un capolavoro di ingegneria, unico, complesso da progettare ma semplice da utilizzare, con più elementi che si integrano tra di loro in un unico assieme perfetto.
Un prodotto straordinario, frutto di un'esperienza di 65 anni e di un grande lavoro di squadra, solo con tanta passione e professionalità potevamo progettare un prodotto simile, semplice, forte e bello.

While the world copies our ideas and our models we have gone further, we have dared, with the enthusiasm and passion that distinguishes us. We have created an amazing product, we have reinvented the support for external flooring.
We are proud, we have created an engineering masterpiece, unique, complex to design but simple to use, with multiple elements that integrate with each other in a single perfect assembly.
An extraordinary product, the result of 65 years of experience and great teamwork, only with such passion and professionalism could we design a similar, simple, strong and beautiful product.

Semplice, perchè già assemblato e pronto per la posa.
Forte, perchè resistente a carichi eccezionali, oltre ogni normativa.
Bello, perchè anche il design è stato curato nei minimi dettagli.

***Simple**, because already assembled and ready for installation.*
***Strong**, because resistant to exceptional loads, beyond all regulations.*
***Beautiful**, because even the design has been studied in detail.*



CARATTERISTICHE PEDESTAL PRIME®

PEDESTAL PRIME® FEATURES

Da 30 mm a 420 mm di altezza con solo tre prodotti
From 30 mm to 420 mm in height with only three products

Un unico prodotto con tutti gli elementi integrati
A single product with all the integrated elements

Base con deflusso acqua sicuro e garantito
Base with safe and guaranteed water flow

Testa rivestita con 2 mm di gomma antirumore e antiscivolamento
Head coated with 2 mm of anti-noise and anti-slip rubber

Riduzione dello spazio in magazzino
Reduction of warehouse space

Base piena da 300 cm² con sagoma speciale brevettata
300 cm² solid base with patented special shape

Chiave per regolazione altezza
Height adjustment wrench

Alette facilmente asportabili
Easily removable tabs

Testa autolivellante per pendenze da 0 a 5%
Self-leveling head for slopes from 0 to 5%

Base con "asole" per aggancio "clip" veloce brevettata
Base with "slots" for fast "clip" attachment patented

Blocchi di sicurezza antisvitamento
Anti-unscrewing safety blocks

Alette con spessore 2-3-4-5-6-7-8-9-10 mm
Tabs with thickness 2-3-4-5-6-7-8-9-10 mm

Un solo taglio della base per fare l'angolo
A single cut of the base to make the corner

Un unico prodotto autolivellante o fisso, grazie all'inserimento del "blocco testa"
A single self-leveling or fixed product, thanks to the insertion of the "head block"

Non servono anelli, tubi o prolunghe aggiuntive, la prolunga è integrata ed ergonomica
No additional rings, tubes or extensions are needed, the extension is integrated and ergonomic

Compatibile con tutti gli accessori della gamma PEDESTAL-WOODECK
Compatible with all accessories of the PEDESTAL-WOODECK range

Spese di trasporto considerevolmente ridotte dato che il prodotto viene fornito assemblato
Transport costs considerably reduced as the product is supplied assembled

DESCRIZIONE COMPONENTI
COMPONENTS DESCRIPTION



Blocco testa basculante
Locking system for self leveling pedestal

Testa autolivellante Ø 110 mm con gomma antirumore
Self-leveling head Ø 110 mm with anti-noise and anti-slip rubber

Vite
Screw

Prolunga integrata
Integrated extension

Base
Base

teste speciali
optional heads



Testa XL Ø 150 mm
XL head Ø 150 mm



Testa universale per travetto in legno
Universal head for wooden joist



Testa per travetto in alluminio
Head for aluminium joist



Testa a incrocio per travetti in alluminio
Crisscross head for aluminium joists

L'INNOVAZIONE PARTE DALLA BASE
INNOVATION STARTS FROM THE BASE

La base di Pedestal Prime® lo rende un prodotto rivoluzionario nel campo dei supporti per pavimentazioni sopraelevate.
La speciale sagoma BREVETTATA consente un notevole risparmio in fase di posa.

The base of Pedestal Prime® makes it a revolutionary product in the field of supports for raised floors.
The special PATENTED shape allows a considerable saving in the laying phase.





Basta un solo taglio seguendo la preincisione sul fondo per convertirla in una base per angolo.
La base di Pedestal Prime® è stata progettata per garantire il deflusso dell'acqua in modo sicuro e ottimale.

A single cut is enough following the pre-engraving on the bottom to convert it into a base per corner.
The Pedestal Prime® base has been designed to ensure the flow of water in a safe and optimal way.

Per facilitare e velocizzare ulteriormente la fase di posa sono state predisposte due "asole" per l'aggancio delle clip, assicurando così una presa ottimale al supporto. (BREVETTATO)

To further facilitate and speed up the installation phase, two "slots" have been prepared for attaching the clips, thus ensuring optimal grip to the support. (PATENTED)

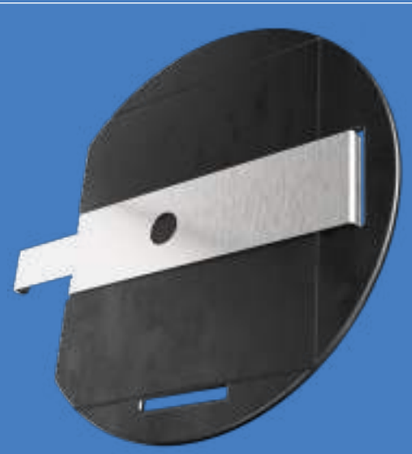

PROLUNGA INTEGRATA

INTEGRATED EXTENSION

Con i supporti Pedestal Prime® non servono anelli, tubi o prolunghe aggiuntive: la prolunga è già integrata. Tre diverse misure per adattarsi perfettamente alle tre basi e consentire di coprire tutte le altezze da 30 mm a 420 mm. La sua forma ergonomica inoltre ne facilita la regolazione.

With the Pedestal Prime® supports you do not need additional rings, tubes or extensions: the extension is already integrated. Three different sizes to adapt perfectly to the three bases and allow you to cover all heights from 30 mm to 420 mm. Its ergonomic shape also makes it easy to adjust.



PR1 e PR3 con testa Ø110; distanziatore perimetrale; clip tamponamento verticale base; profilo bordo piastra.
PR1 and PR3 with Ø110 head; perimeter spacer; base vertical infill clip; plate edge profile.

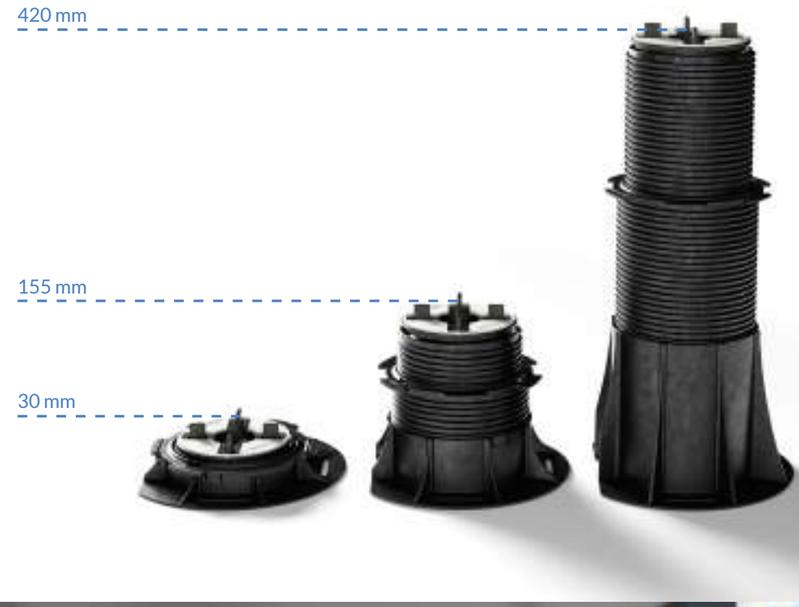

3 modelli di Pedestal Prime®
PR1: da 30 a 65 mm
PR2: da 65 a 155 mm
PR3: da 155 a 420 mm

3 Pedestal Prime models®
PR1: from 30 to 65 mm
PR2: from 65 to 155 mm
PR3: from 155 to 420 mm





PROLUNGA PER GRANDI ALTEZZE

EXTENSION FOR GREAT HEIGHTS

Nel caso di altezze superiori a 420 mm Eterno Ivica ha progettato **la Prolunga per grandi altezze**, un elemento che si inserisce facilmente tra la "prolunga integrata" e la vite, adattabile al supporto PR3. Una, due o tre prolunghe, per raggiungere le altezze di 595 mm, 770 mm e 945 mm. Anche questo elemento è dotato del blocco di sicurezza, sia nella parte inferiore che in quella superiore, in totale sicurezza sempre con la garanzia Pedestal by Eterno Ivica.

*In the case of heights greater than 420 mm Eterno Ivica has designed **the Extension for great heights**, an element that fits easily between the "integrated extension" and the screw, adaptable to the PR3 support. One, two or three extensions, to reach heights of 595 mm, 770 mm and 945 mm. This element is also equipped with a safety lock, both in the lower and in the upper part, in total safety always with the Pedestal guarantee by Eterno Ivica.*





PR3 con aggiunta di una prolunga
PR3 with the addition of an extension

PR3 con aggiunta di due prolunghe
PR3 with the addition of two extensions

PR3 con aggiunta di tre prolunghe
PR3 with the addition of three extensions

ETERNO IVICA PEDESTAL PRIME®



PR3 con testa Ø110 ; PR3 + 2 prolunghe con testa Ø110; clip tamponamento verticale testa; clip tamponamento verticale base; distanziatore perimetrale.
PR3 with head Ø110; PR3 + 2 extensions with head Ø110; vertical head plugging clip; base vertical infill clip; perimeter spacer.



PR1 e PR3 con testa Ø110; clip tamponamento verticale testa; clip tamponamento verticale base; distanziatore perimetrale.
PR1 and PR3 with Ø110 head; vertical head plugging clip; base vertical infill clip; perimeter spacer.

Grazie alla testa autolivellante il supporto PRIME si adatta alla superficie di appoggio e compensa pendenze fino al 5%, permettendo di avere una pavimentazione perfettamente piana anche su terreno non regolare.

Thanks to the self-leveling head, the PRIME support adapts to the surface and compensates for slopes up to 5%, allowing to have a perfectly flat pavement even on rough ground.





DETTAGLIO TAMPONAMENTO DEL BORDO
Le clip per tamponamento verticale costituiscono un innovativo sistema che permette di chiudere facilmente ed elegantemente lo spazio perimetrale che si crea in presenza di pavimentazioni sopraelevate. Una soluzione composta di due particolari clip in acciaio inox che, messe sopra la testa e sotto la base del supporto Eterno Ivica, creano una sede con dei mordenti che incastrano la porzione di pavimentazione rifilata a misura dello spazio da tamponare, evitando in modo contestuale lo scivolamento delle piastre orizzontali grazie al blocco posto all'estremità della clip. Grazie a questo sistema è possibile realizzare anche dei gradini.

CLIP FOR VERTICAL CLOSURE DETAIL
This solution represents an innovative, easy and elegant way to eliminate gaps around raised floors. The system consists of two special, stainless steel clips for positioning over the head and under the base of the Eterno Ivica support. It creates a firm seat capable of gripping the section of floor cut to size to fill the gap. The use of our floor edge clip effectively prevents horizontal movement in floor slabs. Thanks to this system it is also possible to create steps.





Dettaglio del nuovo accessorio per avvitatore in acciaio per lo “svitamento e avvitamento rapido”.

Detail of the steel screwdriver accessory for “quick unscrewing and screwing”.

PR2 con testa Ø150; distanziatore perimetrale in acciaio inox.
PR2 with head Ø150; perimeter spacer in stainless steel.



Dettaglio testa XL Ø150 che garantisce maggiore stabilità grazie alla maggior superficie di appoggio.

Detail of the head XL Ø150 which guarantees greater stability thanks to the larger support surface.





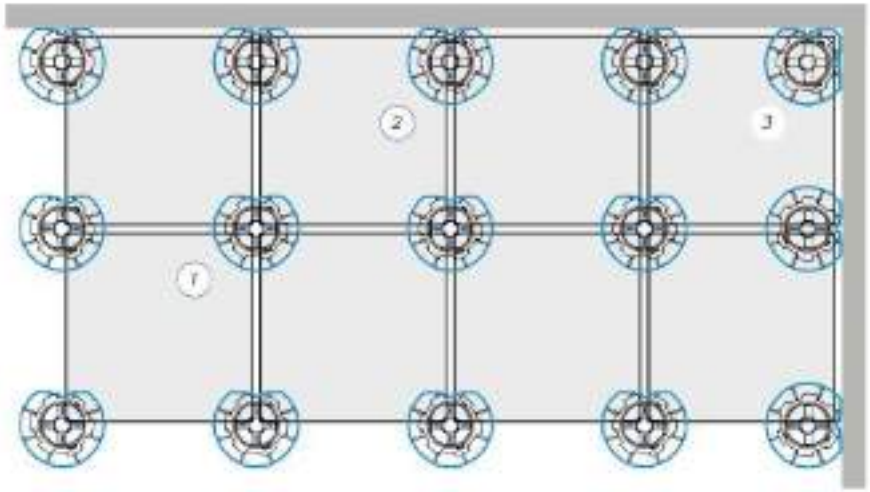



centro pavimento
in the middle



bordo muro
along the wall



angolo muro
at the corner

ESEMPI DI APPLICAZIONE

La posa del sistema sopraelevato non è mai stata così semplice. Anche i supporti Pedestal PRIME®, infatti, non hanno bisogno di accessori o elementi aggiuntivi per essere posati: basta rompere le alette pretagliate per adattare la testa alle diverse necessità applicative. Centro pavimento; bordo muro e angolo muro. A lato lo schema rappresentativo.

APPLICATION EXAMPLES

The installation of the raised system has never been easier. In fact, even the Pedestal PRIME® supports do not need accessories or additional elements to be installed: just break the pre-cut flaps to adapt the head to the different application needs. Centre floor; wall edge and wall corner. On the side the representative scheme.

PR1 con testa Ø110; distanziatore perimetrale in PP.
PR1 with head Ø110; perimeter spacer in PP.













MADE IN ITALY

www eternoivica com

eternoivica